КРАСМЕХАНИКА
окрасочное оборудование

ПРОФЕССИОНАЛЬНЫЙ ИНСТРУМЕНТ

Общество с ограниченной ответственностью «Красмеханика»
Сокращенное наименование: ООО «Красмеханика»

ИНН 7805819973; КПП 780501001; ОГРН 1247800121910
Адрес: 198216, г. Санкт-Петербург, Ленинский проспект, д. 140, литер Е, помещение 510/ТВЦ
Тел.: +7 (800) 350-09-96; +7 (921) 955-82-00 krasmehanika.ru, e-mail: info@krasmehanika.ru Телеграм-канал

Коммерческое предложение от 17.10.2026

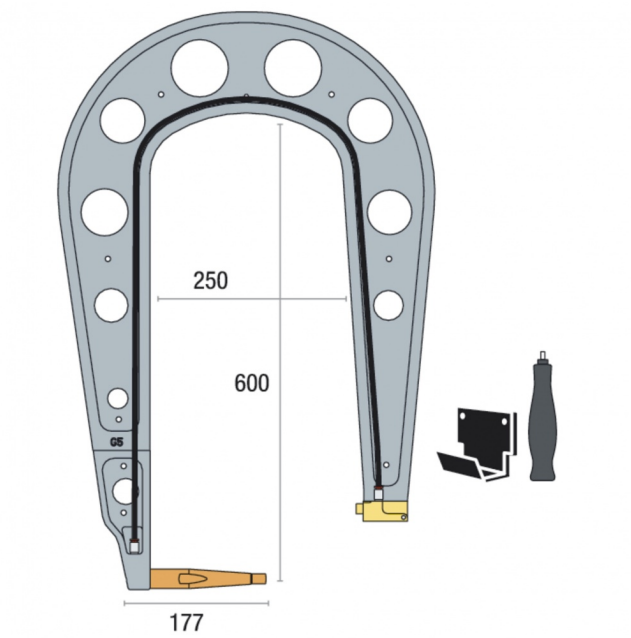

GYS плечо G5 с держателем

Цена 1 шт.
С НДС (20%) Р. 119 092 руб.

Характеристики

Артикул	22805
Модель	22805

Описание

GYS плечо G5 с держателем - надежное решение для сварочных работ. Компактный и прочный дизайн делают его удобным инструментом для профессионалов и любителей сварочных задач.

Прост в использовании, плечо G5 обеспечивает стабильность и точность при сварке. Держатель обеспечивает удобство в работе, позволяя эффективно управлять процессом.

Высококачественные материалы гарантируют долгий срок службы. GYS плечо G5 с держателем - это практичный выбор для тех, кто ценит функциональность и надежность сварочного оборудования.

Доставка

Наш интернет-магазин предлагает несколько вариантов доставки:

- курьерская;
- самовывоз из магазина;
- Транспортной компанией - по согласованию с покупателем.

Курьерская доставка

Вы можете заказать доставку товара с помощью курьера, который прибудет по указанному адресу в будние дни: с понедельника по вторник с 9.00 до 16.00, по пятницам с 9.00 до 15.00. Курьерская служба, после поступления товара на склад, свяжется с вами и предложит выбрать удобное время доставки. Уточнит адрес. Стоимость доставки по Санкт-Петербургу в пределах КАД: 500 руб. За пределами КАД и по Ленинградской области 500 руб +500 руб удаление от КАД каждые 20 км. Вы вскрываете упаковку при курьере, осматриваете на целостность и соответствие указанной комплектации. Время осмотра ограничено 15 минутами.

Самовывоз из магазина

Вы можете забрать товар в нашем офисе по адресуй 9821 б, г. Санкт-Петербург, Ленинский пр.140, литера Е, офис 310.

Транспортной компанией

По согласованию с покупателем, мы можем отгрузить товар любой транспортной компанией, осуществляющей перевозки по России.

Оплата

Безналичный расчёт

При оформлении заказа в корзине вы можете выбрать вариант безналичной оплаты. Мы принимаем карты Visa и Master Card. Чтобы оплатить покупку, вас перенаправит на сервер системы ASSIST, где вы должны ввести номер карты, срок действия, имя держателя.

Вам могут отказать от авторизации в случае:

- если ваш банк не поддерживает технологию 3D-Secure;
- на карте недостаточно средств для покупки;
- банк не поддерживает услугу платежей в интернете;
- истекло время ожидания ввода данных;
- в данных была допущена ошибка.

В этом случае вы можете повторить авторизацию через 20 минут, воспользоваться другой картой или обратиться в свой банк для решения вопроса.

Безналичным расчётом можно воспользоваться при курьерской доставке, использовании постамата или самовывоза из магазина.

Электронные системы

Для оплаты вы можете воспользоваться одной из электронных платёжных систем:

- PayPal;
- WebMoney;
- Яндекс.Деньги.

Вас перенаправит на страницу платежного сервиса, следуя инструкциям, заполните правильную форму.

М.П.

Генеральный директор Н. А. Смирнов